MARCO

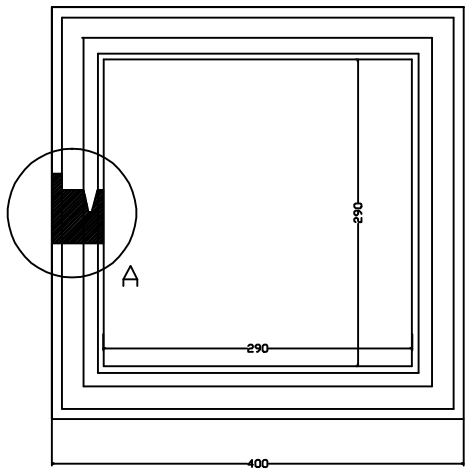

TAPA

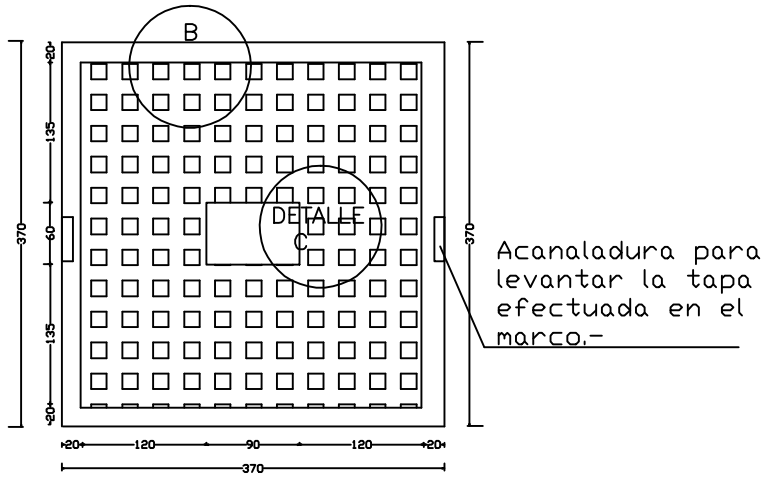

DETALLE C

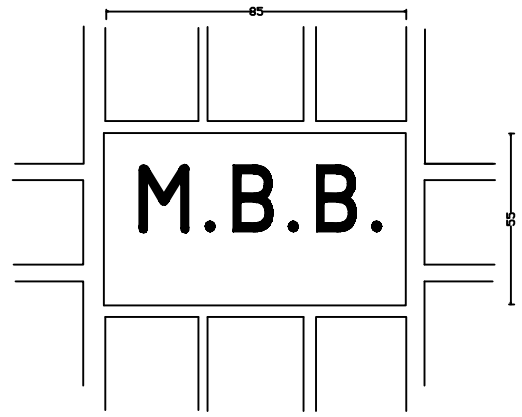

DETALLE A
(marco)

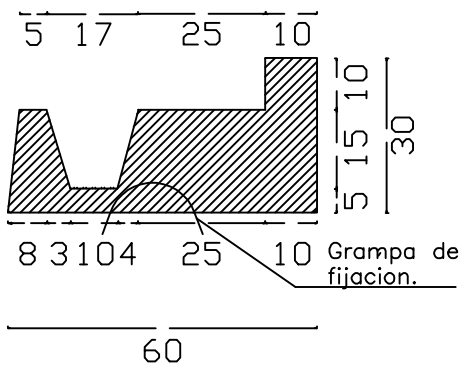

REVERSO TAPA

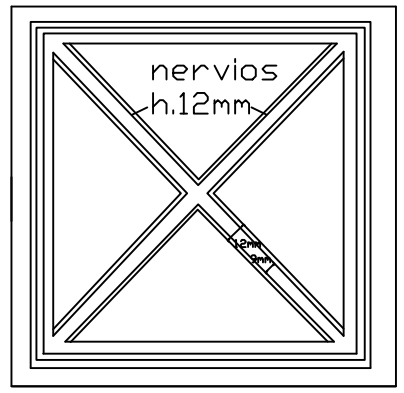

MATERIAL DEL CONJUNTO
Fundicion gris de 1ra. calidad segun normas IRAM

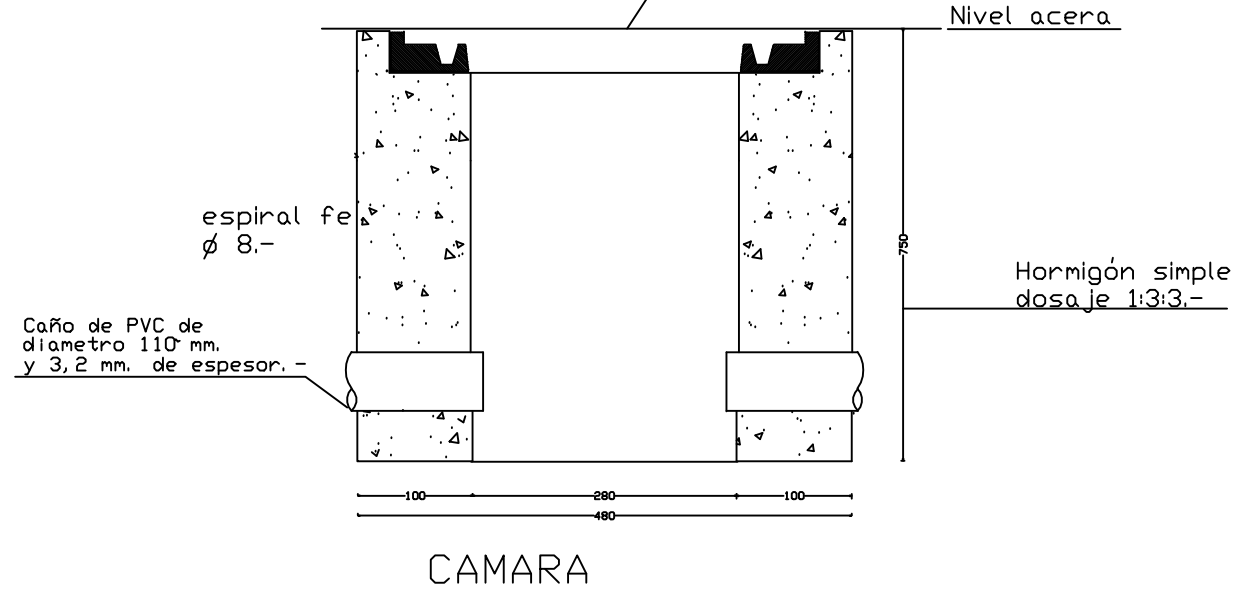

CAMARA

DETALLE B
(tapa)

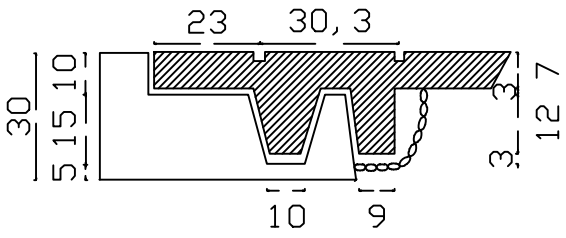

DETALLE ENTRE CAJAS

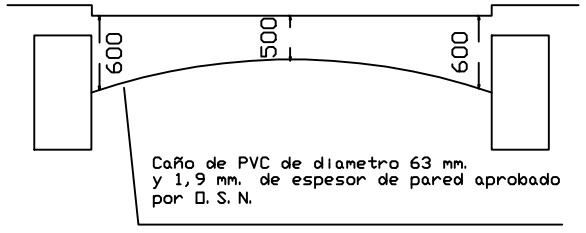

DETALLE CRUCE DE CALLE

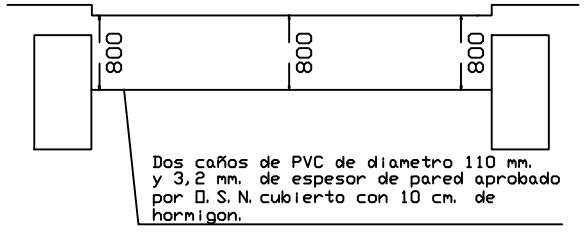

MUNICIPALIDAD DE BAHIA BLANCA

DEPARTAMENTO DE ELECTRICIDAD Y MECANICA

Dib: CAMPAGNANI	**CAJA DE REGISTRO**
Rev: CAMPAGNANI	**MARCO Y TAPA DE CAJA**
Aprob: Ing. DOTTI	

B5